WL55-885BL1

NEOMOUNTS WL55-885BL1 BODEN-WAND-HALTERUNG 65-105" - MOTORISIERT

SPEZIFIKATIONEN

ALLGEMEIN

Min. Bildschirmgröße*	65
Max. Bildschirmgröße*	105
Max. Gewicht	120
Bildschirme	1
Abstand zur Wand	20,6-24,6 cm
VESA-Maximum	1000c600
VESA-Minimum	200x200

FUNCTIE

Höhenverstellung	112-212 cm
Höhenverstell-geschwindigkeit	50
Abschließbar	Abschließbar - Vorhängeschloss nicht enthalten
Höhe	212 cm
Breite	111 cm
Tiefe	37,5 cm
Anpassungstyp	Motorisiert

INFORMATIONEN

Farbe	Schwarz
Hauptmaterial	Stahl
Garantie	5 Jahre

*Bitte beachten: Die angegebenen Zollgrößen sind nur ein Anhaltspunkt, kombiniert mit dem Gewicht und den VESA-Größen. Das maximale Gewicht und die VESA-Größe sind absolute Beschränkungen für die Produkte und sollten nicht überschritten werden.

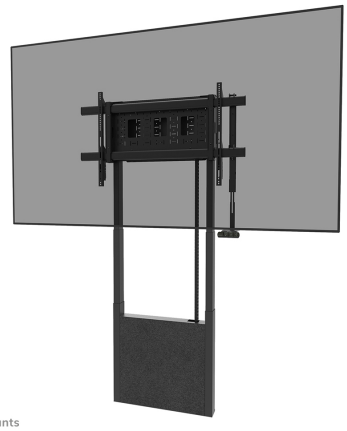

Neomounts MOVE Lift X WL55-885BL1 Boden-Wand-Halterung - 65-105" - max. 120 kg - motorisierte Höhenverstellung 112-212 cm - 50 mm/Sek. - VESA 200x200-1000x600 - abschließbar - schwarz

Der Neomounts WL55-885BL1 MOVE Lift X ist eine Boden-Wand-Halterung für Displays von 65" bis 105" mit einer maximalen Tragkraft von 120 kg. Die Halterung verfügt über eine motorisierte Höhenverstellung von 100 cm (50 mm/Sekunde), wird über ein digitales Bedienfeld mit drei Speicherfunktionen und Höhenbegrenzung gesteuert und ist zur Erhöhung der Sicherheit mit einem Anti-Kollisions-System ausgestattet. In die Halterung ist ein abschließbares Hardwarefach integriert.

Die MOVE Lift X Boden-Wand-Halterung wurde für eine sichere und professionelle Installation konzipiert und ist an der Rückseite mit verstellbaren Wandhalterungen ausgestattet, die eine Montage in einem präzisen Abstand zur Wand ermöglichen, wodurch Fußleisten problemlos überbrückt werden können. Dies gewährleistet eine solide und sichere Installation. Ein integriertes Kabelmanagement verdeckt und führt Kabel von der Wandhalterung zum Bildschirm, während eine elegante Filzabdeckung an der Vorderseite den unteren Sockel für ein sauberes und professionelles Erscheinungsbild verkleidet. Die Boden-Wand-Halterung prädestiniert sich für Besprechungsräume, Klassenzimmer, Präsentationsbereiche und andere professionelle Umgebungen, in denen eine sichere Bildschirminstallation mit flexibler Höhenverstellung erforderlich ist.

Die MOVE Lift X Boden-Wand-Halterung wird teilweise vorelementiert geliefert, um eine schnelle und einfache Installation zu gewährleisten. Das Display kann durch Verriegeln der Halterungen mittels eines Vorhängeschlosses (nicht im Lieferumfang enthalten) zusätzlich gesichert werden. Der WL55-885BL1 hat einen Wandabstand von 37,5 cm und ist geeignet für Bildschirme, die VESA-muster von 200x200 bis 1000x600 mm erfüllen.

Das universelle Videobar- und Multimedia-Kit AV30-500BL ist als Option erhältlich und ermöglicht die Installation einer separaten Kamera- und Multimedia-Geräteablage an der Halterung.

Neomounts®

WL55-885BL1

NEOMOUNTS WL55-885BL1 BODEN-WAND-HALTERUNG 65-105" - MOTORISIERT

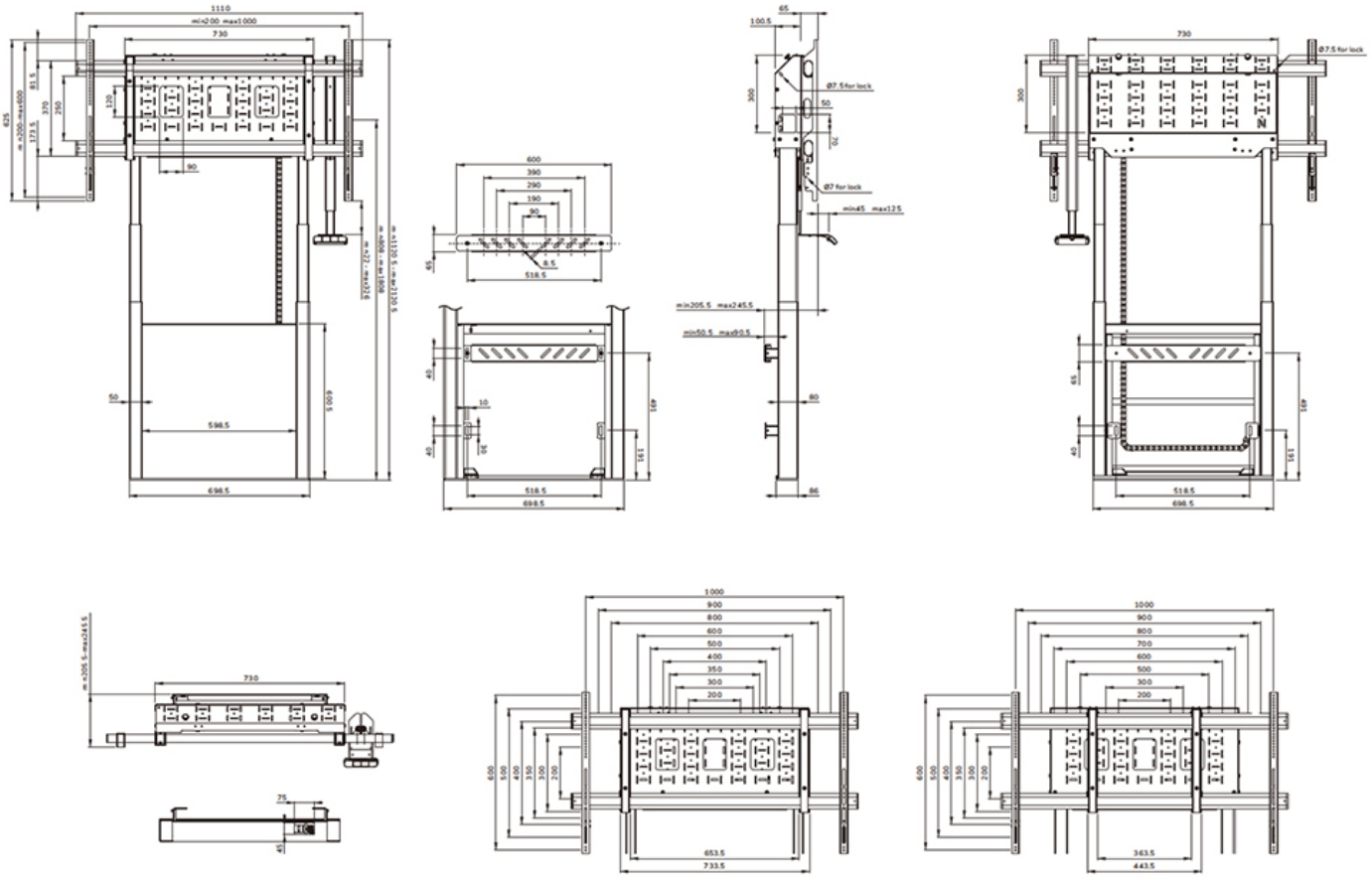

Neomounts

Measuring unit: mm

WL55-885WH1

NEOMOUNTS WL55-885WH1 BODEN-WAND-HALTERUNG 65-105" - MOTORISIERT

SPEZIFIKATIONEN

ALLGEMEIN

Min. Bildschirmgröße*	65
Max. Bildschirmgröße*	105
Max. Gewicht	120
Bildschirme	1
Abstand zur Wand	20,6-24,6 cm
VESA-Maximum	1000x600
VESA-Minimum	200x200

FUNCTIE

Höhenverstellung	112-212 cm
Höhenverstell-geschwindigkeit	50
Abschließbar	Abschließbar - Vorhängeschloss nicht enthalten
Höhe	212 cm
Breite	111 cm
Tiefe	37,1 cm
Anpassungstyp	Motorisiert

INFORMATIONEN

Farbe	Weiß
Hauptmaterial	Stahl
Garantie	5 Jahre

*Bitte beachten: Die angegebenen Zollgrößen sind nur ein Anhaltspunkt, kombiniert mit dem Gewicht und den VESA-Größen. Das maximale Gewicht und die VESA-Größe sind absolute Beschränkungen für die Produkte und sollten nicht überschritten werden.

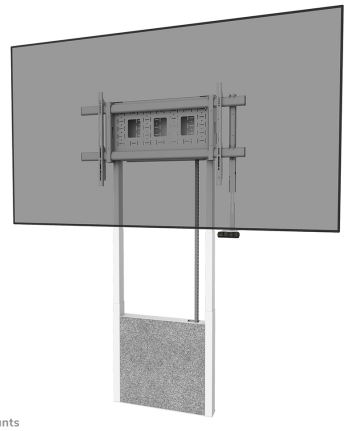

Neomounts MOVE Lift X WL55-885WH1 Boden-Wand-Halterung - 65-105" - max. 120 kg - motorisierte Höhenverstellung 112-212 cm - 50 mm/Sek. - VESA 200x200-1000x600 - abschließbar - weiß

Der Neomounts WL55-885WH1 MOVE Lift X ist eine Boden-Wand-Halterung für Displays von 65" bis 105" mit einer maximalen Tragkraft von 120 kg. Die Halterung verfügt über eine motorisierte Höhenverstellung von 100 cm (50 mm/Sekunde), wird über ein digitales Bedienfeld mit drei Speicherfunktionen und Höhenbegrenzung gesteuert und ist zur Erhöhung der Sicherheit mit einem Anti-Kollisions-System ausgestattet. In die Halterung ist ein abschließbares Hardwarefach integriert.

Die MOVE Lift X Boden-Wand-Halterung wurde für eine sichere und professionelle Installation konzipiert und ist an der Rückseite mit verstellbaren Wandhalterungen ausgestattet, die eine Montage in einem präzisen Abstand zur Wand ermöglichen, wodurch Fußleisten problemlos überbrückt werden können. Dies gewährleistet eine solide und sichere Installation. Ein integriertes Kabelmanagement verdeckt und führt Kabel von der Wandhalterung zum Bildschirm, während eine elegante Filzabdeckung an der Vorderseite den unteren Sockel für ein sauberes und professionelles Erscheinungsbild verkleidet. Die Boden-Wand-Halterung prädestiniert sich für Besprechungsräume, Klassenzimmer, Präsentationsbereiche und andere professionelle Umgebungen, in denen eine sichere Bildschirminstallation mit flexibler Höhenverstellung erforderlich ist.

Die MOVE Lift X Boden-Wand-Halterung wird teilweise vorelementiert geliefert, um eine schnelle und einfache Installation zu gewährleisten. Das Display kann durch Verriegeln der Halterungen mittels eines Vorhängeschlosses (nicht im Lieferumfang enthalten) zusätzlich gesichert werden. Der WL55-885WH1 hat einen Wandabstand von 37,5 cm und ist geeignet für Bildschirme, die VESA-muster von 200x200 bis 1000x600 mm erfüllen.

Das universelle Videobar- und Multimedia-Kit AV30-500BL ist als Option erhältlich und ermöglicht die Installation einer separaten Kamera- und Multimedia-Geräteablage an der Halterung.

Neomounts®

WL55-885WH1

NEOMOUNTS WL55-885WH1 BODEN-WAND-HALTERUNG 65-105" - MOTORISIERT

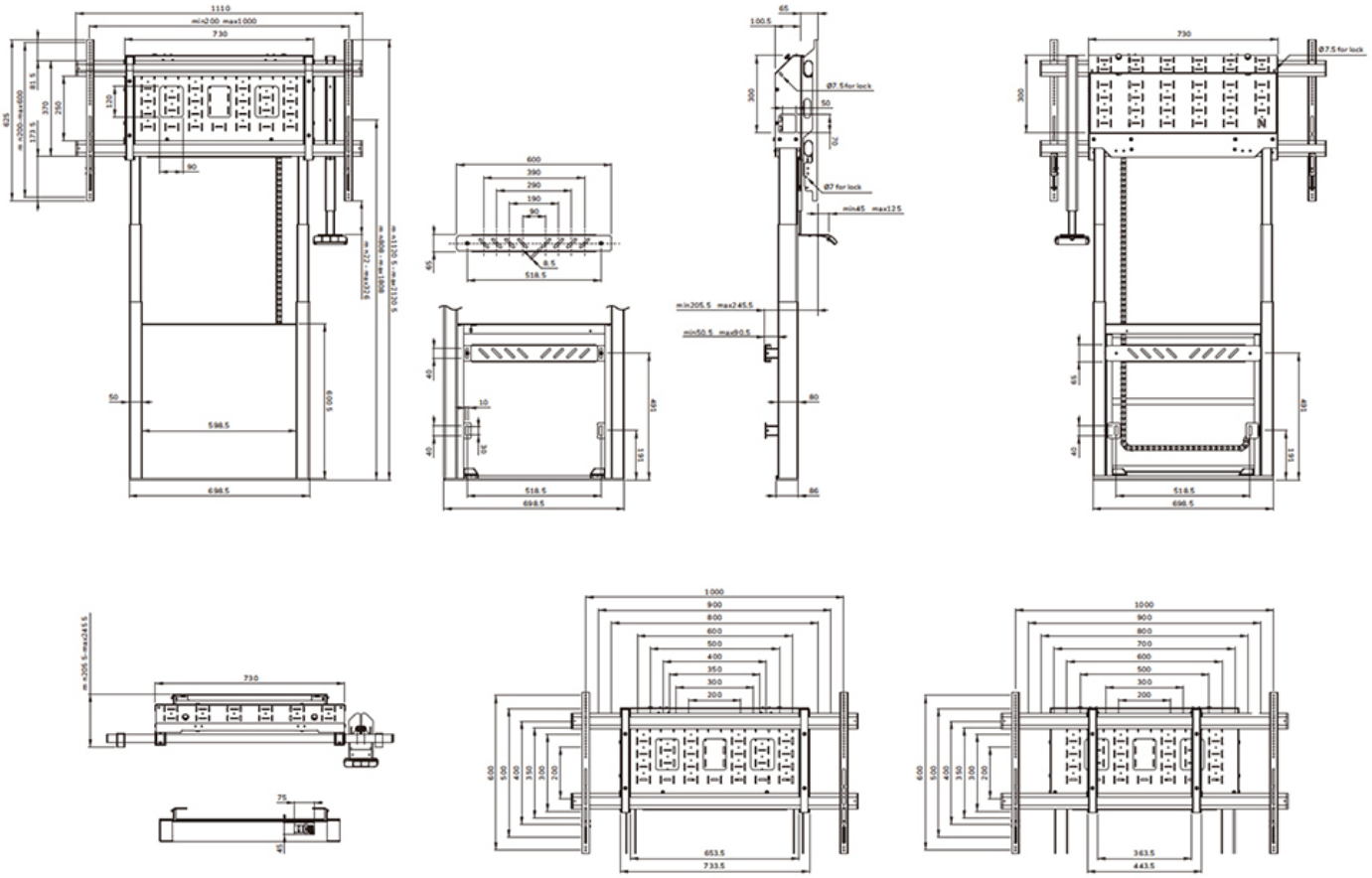

Neomounts

Measuring unit: mm