FL55-885BL1

NEOMOUNTS FL55-885BL1 TV TROLLEY 65-105" - MOTORISIERT

SPEZIFIKATIONEN

ALLGEMEIN

Min. Bildschirmgröße*	65
Max. Bildschirmgröße*	105
Max. Gewicht	120
Bildschirme	1
Abstand zur Wand	39,2
VESA-Maximum	1000x600 mm
VESA-Minimum	200x200 mm

FUNCTIE

Höhenverstellung	125,4-235,4 cm
Höhenverstell-geschwindigkeit	50
Abschließbar	Abschließbar - Vorhängeschloss nicht enthalten
Höhe	235,4 cm
Breite	121,9 cm
Tiefe	83,1 cm
Anpassungstyp	Motorisiert

INFORMATIONEN

Serie	MOVE Lift
Farbe	Schwarz
Hauptmaterial	Stahl
Garantie	5 Jahre

*Bitte beachten: Die angegebenen Zollgrößen sind nur ein Anhaltspunkt, kombiniert mit dem Gewicht und den VESA-Größen. Das maximale Gewicht und die VESA-Größe sind absolute Beschränkungen für die Produkte und sollten nicht überschritten werden.

Neomounts MOVE Lift X FL55-885BL1 TV Trolley - 65-105" - max. 120 kg - motorisierte Höhenverstellung 125,4-235,4 cm - 50 mm/Sek. - VESA 200x200-1000x600 - abschließbar - schwarz

Der Neomounts FL55-885BL1 MOVE Lift X ist ein mobiler Bodenständer für Displays von 65" bis 105" mit einer maximalen Tragkraft von 120 kg. Der Trolley verfügt über eine motorisierte Höhenverstellung von 100 cm (50 mm/Sekunde), wird über ein digitales Bedienfeld mit drei Speicherfunktionen und Höhenbegrenzung gesteuert und ist zur Erhöhung der Sicherheit mit einem Anti-Kollisions-System ausgestattet. In den Trolley ist ein abschließbares Hardwarefach integriert.

Der MOVE Lift X Trolley wurde für den flexiblen Einsatz konzipiert und lässt sich problemlos von Raum zu Raum bewegen. Vier solide 10 cm große, feststellbare Doppellaufrollen sorgen für eine reibungslose und einfache Fortbewegung und ermöglichen es gleichzeitig, den Trolley bei Bedarf sicher an Ort und Stelle zu arretieren. Dies prädestiniert den FL55-885BL1 für Besprechungsräume, Klassenzimmer, Präsentationsbereiche und andere professionelle Umgebungen, in denen Bildschirme regelmäßig umgestellt werden müssen. Ein integriertes Kabelmanagement verdeckt und führt Kabel vom Bodenständer zum Bildschirm, während eine elegante Filzabdeckung an der Vorderseite den unteren Sockel für ein sauberes und professionelles Erscheinungsbild verkleidet.

Der Bodenständer wird teilweise vorelementiert geliefert, um eine schnelle und einfache Installation zu gewährleisten. Das Display kann durch Verriegeln der Halterungen mittels eines Vorhängeschlosses (nicht im Lieferumfang enthalten) zusätzlich gesichert werden. Der FL55-885BL1 ist geeignet für Bildschirme, die VESA-muster von 200x200 bis 1000x600 mm erfüllen.

Das universelle Videobar- und Multimedia-Kit AV30-500BL sowie die Ablage ABL-875 sind als Option erhältlich und ermöglichen die Installation einer separate Kamera- und Multimedia-Geräteablage am Trolley.

Neomounts®

FL55-885BL1

NEOMOUNTS FL55-885BL1 TV TROLLEY 65-105" - MOTORISIERT

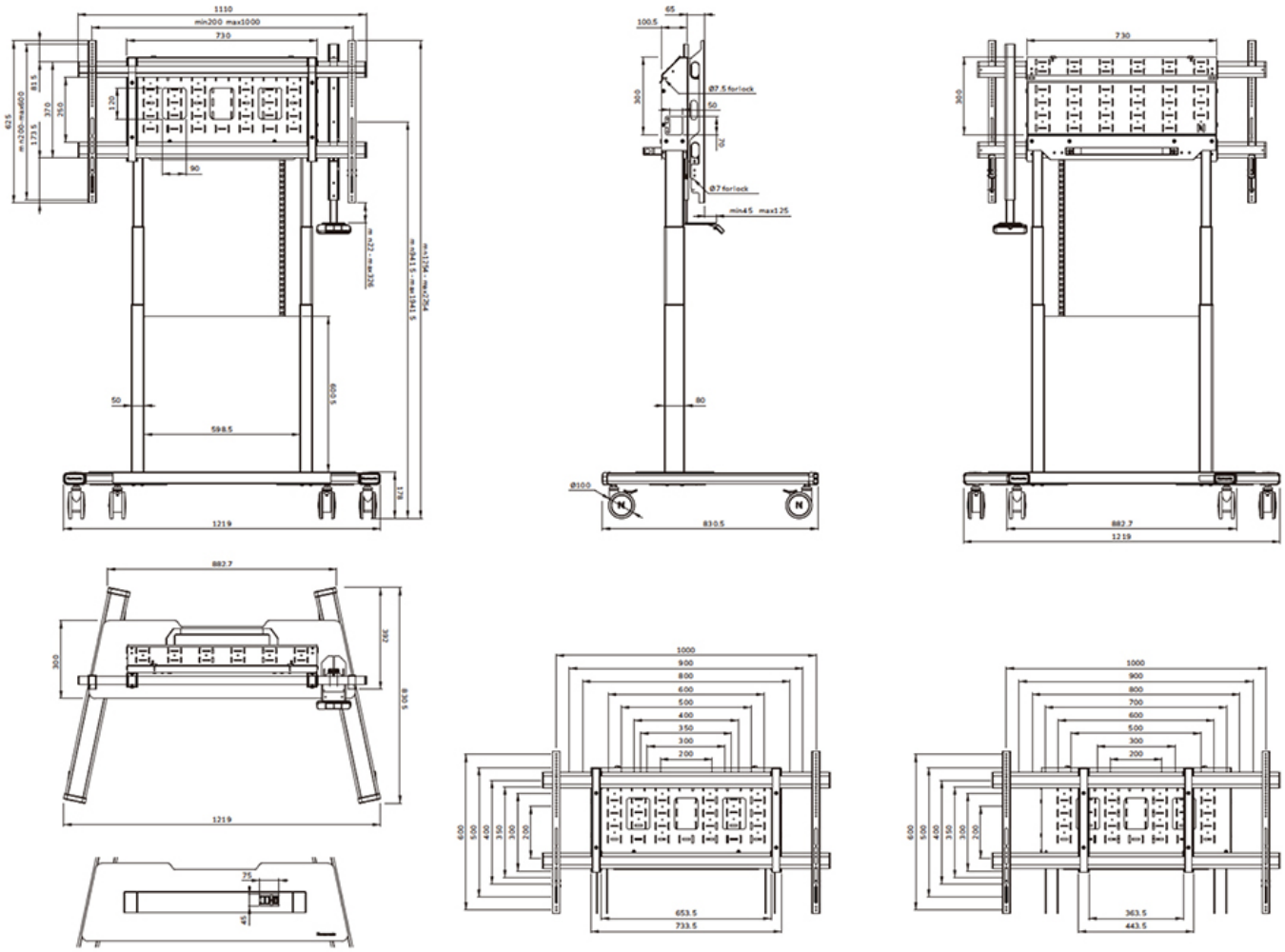

Neomounts

Measuring unit: mm

FL55-885WH1

NEOMOUNTS FL55-885WH1 TV TROLLEY 65-105" - MOTORISIERT

SPEZIFIKATIONEN

ALLGEMEIN

Min. Bildschirmgröße*	65
Max. Bildschirmgröße*	105
Max. Gewicht	120
Bildschirme	1
Abstand zur Wand	39,2
VESA-Maximum	1000x600
VESA-Minimum	200x200

FUNCTIE

Höhenverstellung	125,4-235,4 cm
Höhenverstell-geschwindigkeit	50
Abschließbar	Abschließbar - Vorhängeschloss nicht enthalten
Höhe	235,4 cm
Breite	121,9 cm
Tiefe	83,1 cm
Anpassungstyp	Motorisiert

INFORMATIONEN

Farbe	Weiß
Hauptmaterial	Stahl
Garantie	5 Jahre

*Bitte beachten: Die angegebenen Zollgrößen sind nur ein Anhaltspunkt, kombiniert mit dem Gewicht und den VESA-Größen. Das maximale Gewicht und die VESA-Größe sind absolute Beschränkungen für die Produkte und sollten nicht überschritten werden.

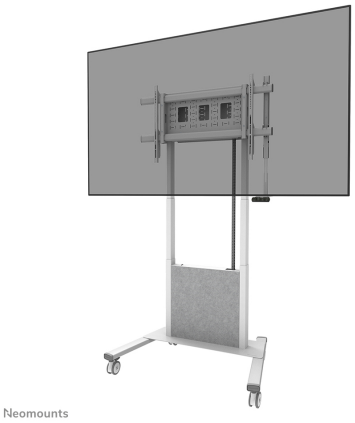

Neomounts MOVE Lift X FL55-885WH1 TV Trolley - 65-105" - max. 120 kg - motorisierte Höhenverstellung 125,4-235,4 cm - 50 mm/Sek. - VESA 200x200-1000x600 - abschließbar - weiß

Der Neomounts FL55-885WH1 MOVE Lift X ist ein mobiler Bodenständer für Displays von 65" bis 105" mit einer maximalen Tragkraft von 120 kg. Der Trolley verfügt über eine motorisierte Höhenverstellung von 100 cm (50 mm/Sekunde), wird über ein digitales Bedienfeld mit drei Speicherfunktionen und Höhenbegrenzung gesteuert und ist zur Erhöhung der Sicherheit mit einem Anti-Kollisions-System ausgestattet. In den Trolley ist ein abschließbares Hardwarefach integriert.

Der MOVE Lift X Trolley wurde für den flexiblen Einsatz konzipiert und lässt sich problemlos von Raum zu Raum bewegen. Vier solide 10 cm große, feststellbare Doppellaufrollen sorgen für eine reibungslose und einfache Fortbewegung und ermöglichen es gleichzeitig, den Trolley bei Bedarf sicher an Ort und Stelle zu arretieren. Dies prädestiniert den FL55-885WH1 für Besprechungsräume, Klassenzimmer, Präsentationsbereiche und andere professionelle Umgebungen, in denen Bildschirme regelmäßig umgestellt werden müssen. Ein integriertes Kabelmanagement verdeckt und führt Kabel vom Bodenständer zum Bildschirm, während eine elegante Filzabdeckung an der Vorderseite den unteren Sockel für ein sauberes und professionelles Erscheinungsbild verkleidet.

Der Bodenständer wird teilweise vorelementiert geliefert, um eine schnelle und einfache Installation zu gewährleisten. Das Display kann durch Verriegeln der Halterungen mittels eines Vorhängeschlosses (nicht im Lieferumfang enthalten) zusätzlich gesichert werden. Der FL55-885WH1 ist geeignet für Bildschirme, die VESA-muster von 200x200 bis 1000x600 mm erfüllen.

Das universelle Videobar- und Multimedia-Kit AV30-500BL sowie die Ablage ABL-875 sind als Option erhältlich und ermöglichen die Installation einer separate Kamera- und Multimedia-Geräteablage am Trolley.

Neomounts®

FL55-885WH1

NEOMOUNTS FL55-885WH1 TV TROLLEY 65-105" - MOTORISIERT

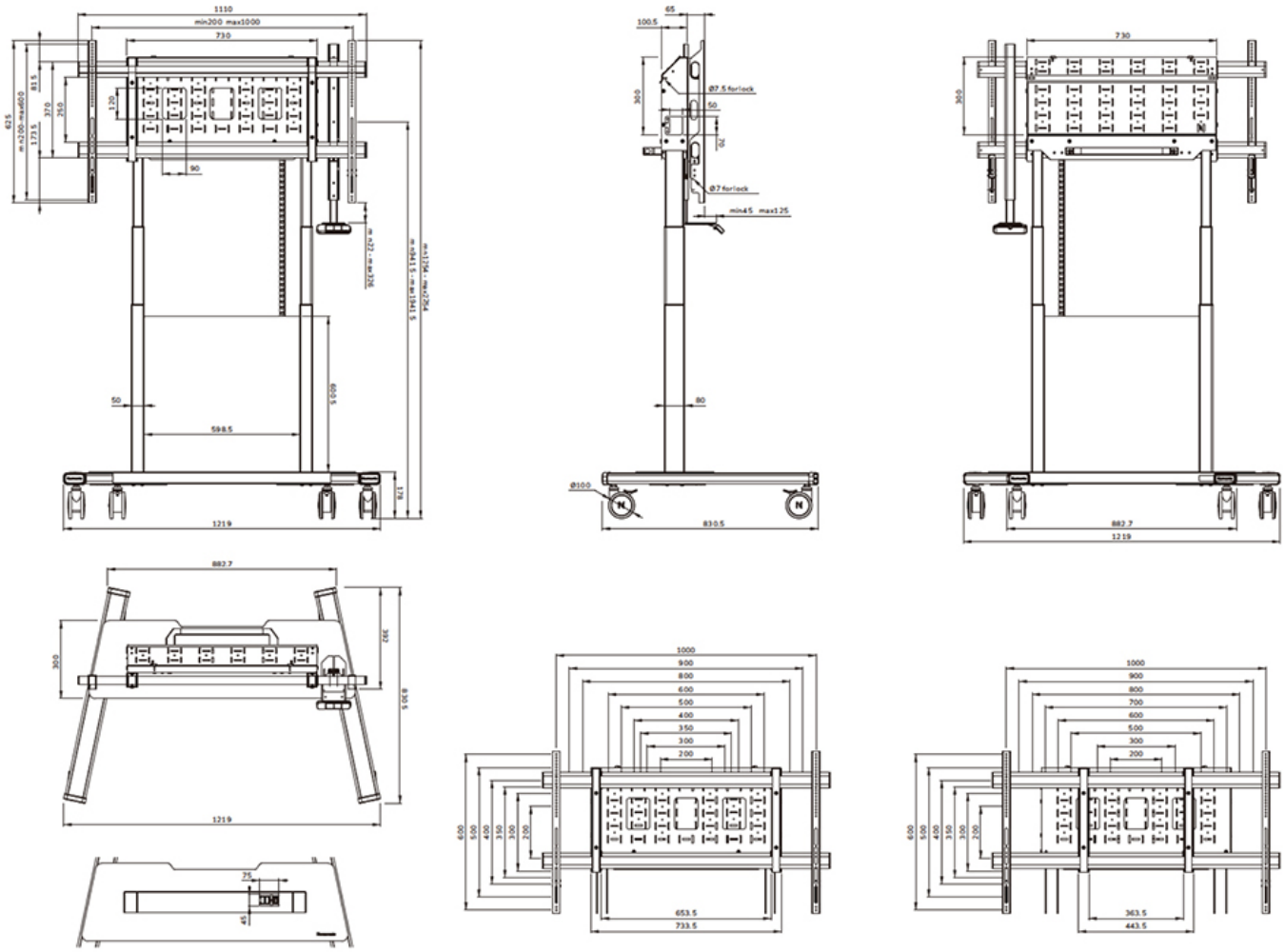

Neomounts

Measuring unit: mm